GT 330 / GT 430 / GT 530

ЖИДКОТОПЛИВНЫЕ / ГАЗОВЫЕ НАПОЛЬНЫЕ ЧУГУННЫЕ КОТЛЫ

- GT 330 мощностью от 70 до 330 кВт
- GT 430 мощностью от 300 до 749 кВт
- GT 530 мощностью от 464 до 1365 кВт

GT 330 Diematic-m 3

GT 430 B3

GT 530

Только отопление (ГВС с емкостным водонагревателем)

Низкотемпературный режим

Бытовое жидкое топливо или природный газ

См. таблицу технических характеристик соответствующей модели котла

Котлы GT 330, GT 430 и GT 530 – это чугунные секционные котлы с топкой под избыточным давлением, с высоким КПД сгорания, для работы с жидкотопливными или газовыми наддувными горелками.

Котлы поставляются с одной из 3-х панелей управления на выбор, позволяющих управлять работой двухступенчатой либо модулирующей горелки (только Diematic-m 3):

- Стандартная панель управления: для установок без систем регулирования или для установок, которые имеют шкаф управления в котельной;
- Панель управления B3: регулирование отопления и ГВС при помощи электронного термостата, встроенный приоритет ГВС;
- Панель управления Diematic-m 3: погодозависимая электронная система управления, позволяющая, в зависимости от подключенного дополнительного оборудования, управлять 3-мя смесительными контурами отопления и 1 контуром ГВС. В рамках каскадной установки панель Diematic-m 3 может управлять работой от 2 до 10 котлов с панелью управления K3.

Условия эксплуатации

- Максимальное рабочее давление: 6 бар
- Максимальная рабочая температура: 100°C
- Регулируемый термостат: GT 330: от 30 до 90°C
  GT 430 / 530: от 40 до 90°C
- Защитный термостат: 110°C

De Dietrich

СЕРИЯ GT 330 ОТ 70 ДО 330 КВТ: ОПИСАНИЕ И ХАРАКТЕРИСТИКИ

Основные преимущества

- GT 330 – это низкотемпературные чугунные котлы полезной мощностью от 70 до 330 кВт, с повышенным КПД сгорания до 93% (классификация ** CE), с топкой под давлением, для работы с жидкотопливными или газовыми горелками.
- Теплообменник из эвтектического чугуна с высокой антикоррозийной устойчивостью, для работы при низких модулируемых температурах, до 30°C в подающей линии;
- Трехходовой принцип удаления дымовых газов позволяет получить благоприятные акустические характеристики, объемная камера сгорания гарантирует хорошую адаптацию горелки любого типа, оребренная поверхность дымовых каналов и чугунные ускорители конвекции обеспечивают оптимальный теплообмен, возможность поставки теплообменника котла отдельными секциями гарантирует установку котла в любых котельных, даже с затрудненным доступом.
- Дверца топки и дверца для чистки на реверсивных шарнирах
- Усиленная тепловая изоляция из стекловолокна толщиной 100 мм
- Широкий выбор панелей управления, позволяющих регулировать работу 2-х ступенчатой и модулирующей горелки.

Предлагаемые модели

GT_330Q0001

Котел	мощность кВт	Панель управления			
		Стандартная (стр. 9)	B3 (стр. 9)	Diematic-m 3 (стр. 10)	K3[1] (стр. 10)
GT 330: только отопление, ГВС с емкостным водо-нагревателем	70-105	GT 334	GT 334 B3	GT 334 Diematic-m 3	GT 334 K3
	105-140	GT 335	GT 335 B3	GT 335 Diematic-m 3	GT 335 K3
	140-180	GT 336	GT 336 B3	GT 336 Diematic-m 3	GT 336 K3
	180-230	GT 337	GT 337 B3	GT 337 Diematic-m 3	GT 337 K3
	230-280	GT 338	GT 338 B3	GT 338 Diematic-m 3	GT 338 K3
	280-330	GT 339	GT 339 B3	GT 339 Diematic-m 3	GT 339 K3

[1] GT 330 K3 работает только совместно с GT 330 Diematic-m 3 (каскадная система котлов)

Технические характеристики

Назначение: только отопление
Тип котла: низкотемпературный
Топливо: жидкое топливо/природный газ
Горелка: нет
Сертификат CE: CE 1312BR4617
Удаление дым. газов: дымовая труба
Мин. темп. в обратной линии: нет огр.
Мин. темп. в подающей линии: 30°C

Технические данные		GT 334	GT 335	GT 336	GT 337	GT 338	GT 339	
Номинальная мощность Pn		105	140	180	230	280	330	кВт
КПД при макс. мощности и ср. температуре 70°C		90,0	90,1	90,4	91,0	90,7	91,3	%
Номинальный расход воды при Pn и ΔT=15 K		6,0	8,0	10,3	13,2	16,1	18,9	$м^3/ч$
Электрическая мощность (без циркуляционного насоса) при Pn	с панелью Стандартная	0	0	0	0	0	0	Вт
	с панелью B3, K3 и Diematic-m 3	10	10	10	10	10	10	Вт
Диапазон полезной мощности		70–105	105–140	140–180	180–230	230–280	280–330	кВт
Водовместимость		96	116	136	156	176	196	л
Потери напора при ΔT=15 K [1]		6,2	10,9	20,4	30	44,5	63,8	мбар
Камера сгорания Ø 377 мм	глубина	571	731	891	1051	1211	1371	мм
	объем	0,096	0,122	0,148	0,174	0,200	0,226	$м^3$
Массовый расход продуктов сгорания	жидкое топливо	178	238	306	391	475	560	кг/ч
	природный газ	187	250	321	410	499	588	кг/ч
Объем контура дымовых газов [1]		0,163	0,206	0,249	0,292	0,335	0,378	$м^3$
Температура дымовых газов		210	210	210	210	210	210	°C
Избыточное давление в топочном пространстве[1]		0,3	0,6	1,1	1,6	2,2	2,5	мбар
Вес нетто (без воды) (с панелью Diematic-m 3)		612	736	846	981	1103	1230	кг

[1] Для номинального режима работы, CO_2 13% для жидкого топлива и 9,5% для природного газа, разрежение на патрубке дымовых газов 0 мбар
1 мбар = 10 мм вод. ст. = 100 Па, 1K = 1°C

Вид в разрезе

Панель управления с удобным доступом к электрическим соединениям (описание различных моделей см. стр. 9-11)

Теплообменник из эвтектического чугуна с высокой устойчивостью к тепловым ударам и коррозии, что делает возможным функционирование котла при низких модулируемых температурах и полную остановку котла между двумя периодами нагрева

Отверстия в передней и задней секциях для подъема собранного теплообменника

Широкий кабельный канал, расположенный под съемной панелью

Погружная гильза

Дверца для чистки на реверсивных шарнирах, обеспечивающих открытие влево или вправо

Патрубок дымовых газов, с 2-мя не закрытыми обшивкой люками для чистки дымовых каналов

Изоляция дверцы для чистки из керамического волокна толщиной 50 мм

Объемные дымовые каналы с оребренной поверхностью и модульные ускорители конвекции обеспечивают высокий КПД и легкое техническое обслуживание

Ускорители конвекции, расположенные в дымовых каналах

Смотровое окно для наблюдения за пламенем

Теплообменник с трехходовой системой дымовых каналов

Дверца для чистки на реверсивных шарнирах, обеспечивающих открытие влево или вправо

Объемная камера сгорания

Полная изоляция теплообменника слоем стекловолокна толщиной 100 мм с двух сторон

Изоляция дверцы горелки из керамического волокна толщиной от 80 до 120 мм

Форма передней секции специально приспособлена для использования горелок с низкими выбросами окисей азота

Отверстие для удаления шлама, с заглушкой

Изоляция передней панели из стекловолокна толщиной 40 мм

Удаляемая часть обшивки для доступа к сливному отверстию

Изоляция передней нижней панели из стекловолокна толщиной 80 мм

GT330_F0011A

На рисунке представлен котел GT 335 Diematic-m 3

Основные размеры

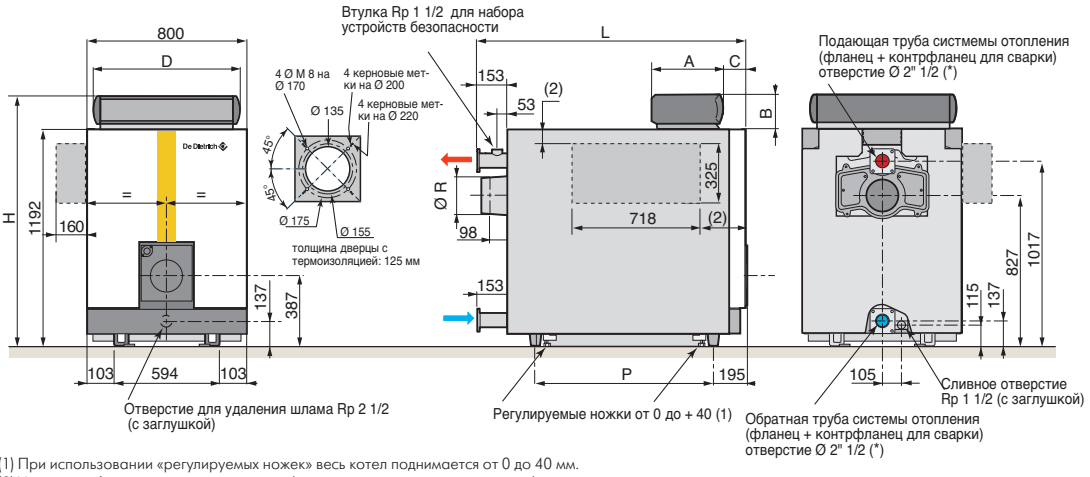

R: наружная резьба
Rp: внутренняя резьба
*Ø 2''
(доп. оборудование)

GT330_F0001C

(1) При использовании «регулируемых ножек» весь котел поднимается от 0 до 40 мм.
(2) Установка боковой панели управления (исполнение уточняется при заказе) на правой или левой стенке котла определяется монтажником.

GT	334	335	336	337	338	339
L	991	1151	1311	1471	1631	1791
P	490	650	810	970	1130	1290
Ø R	180	180	180	200	200	200

Панель управления	A	B	C	D	H
Стандартная	130	105	165	738	1297
B3, K3 и Diematic-m 3	355	190	150	755	1387

СЕРИЯ GT 430 ОТ 300 ДО 729 КВТ: ОПИСАНИЕ И ХАРАКТЕРИСТИКИ

Основные преимущества

GT 430 — это низкотемпературные чугунные котлы, полезной мощностью от 300 до 729 кВт, с повышенным КПД сгорания до 93% (классификация ** CE), с топкой под давлением, для работы с жидкотопливными или газовыми горелками.

- Теплообменник из эвтектического чугуна с высокой антикоррозийной устойчивостью, для эксплуатации при низких модулируемых температурах, до 40°C в подающей линии;
- Трехходовой принцип удаления дымовых газов и объемная камера сгорания гарантируют хорошую адаптацию горелки любого типа, оребренная поверхность дымовых каналов и чугунные ускорители конвекции обеспечивают оптимальный теплообмен;
- Дверца горелки и дверца для чистки на шарнирах (реверсивных для дверцы горелки)
- Усиленная тепловая изоляция из стекловолкна толщиной 100 мм и двойная изоляция передней части;
- Отрегулированное реле протока;
- Широкие кабельные каналы внутри котла;
- Различные панели управления, позволяющие регулировать работу 2-х ступенчатой и модулирующей горелки (см. стр. 9–11)
- Возможность установки как в новых, так и в реконструируемых котельных: поставка теплообменника отдельными секциями, которые монтируются на специальной раме, гарантирует установку котла в котельных с затрудненным доступом (по запросу теплообменник может быть поставлен в собранном виде).

Предлагаемые модели

GT430_Q0001

Котел	мощность кВт	Панель управления			
		Стандартная (стр. 9)	B3 (стр. 9)	Diematic-m 3 (стр.10)	K3[1] (стр.10)
GT 430: только отопление, ГВС с емкостным водонагревателем	300-357	GT 430-8	GT 430-8 B3	GT 430-8 Diematic-m 3	GT 430-8 K3
	357-419	GT 430-9	GT 430-9 B3	GT 430-9 Diematic-m 3	GT 430-9 K3
	419-481	GT 430-10	GT 430-10 B3	GT 430-10 Diematic-m 3	GT 430-10 K3
	481-543	GT 430-11	GT 430-11 B3	GT 430-11 Diematic-m 3	GT 430-11 K3
	543-605	GT 430-12	GT 430-12 B3	GT 430-12 Diematic-m 3	GT 430-12 K3
	605-667	GT 430-13	GT 430-13 B3	GT 430-13 Diematic-m 3	GT 430-13 K3
	667-729	GT 430-14	GT 430-14 B3	GT 430-14 Diematic-m 3	GT 430-14 K3

[1]GT 430 K3 работает только совместно с GT 430 Diematic-m 3 (каскадная система котлов)

Технические характеристики

Назначение: только отопление
Тип котла: низкотемпературный
Топливо: жидкое топливо/природный газ
Горелка: нет
Сертификат CE: CE 1312AQ0954
Удаление дым. газов: дымовая труба
Мин. темп. в обратной линии: нет огр.
Мин. темп. в подающей линии: 40°C

Технические данные		GT 430-8	GT 430-9	GT 430-10	GT 430-11	GT 430-12	GT 430-13	GT 430-14	
Номинальная мощность Pn		357	419	481	543	605	667	729	кВт
КПД при максимальной мощности и ср. температуре 70°C		90,6	90,6	90,8	91,0	90,9	91,3	91,3	%
Номинальный расход воды при Pn и ΔT=15 K		20,5	24,0	27,6	31,2	34,7	38,3	41,8	м³/ч
Электрическая мощность (без циркуляционного насоса) при Pn	с панелью Стандартная	0	0	0	0	0	0	0	Вт
	с панелью B3, K3 и Diematic-m 3	10	10	10	10	10	10	10	Вт
Диапазон полезной мощности		300–357	357–419	419–481	481–543	543–605	605–667	667–729	кВт
Водовместимость		366	409	452	495	538	581	624	л
Потери напора при ΔT=15 K [1]		14,7	20,8	28,2	36,9	47,0	60,0	75,2	мбар
Камера сгорания	Ø вписан./глубина	530/1183	530/1343	530/1503	530/1663	530/1823	530/1983	530/2143	мм/мм
	объем	0,310	0,354	0,396	0,439	0,481	0,532	0,565	м³
Объем контура дымовых газов [1]		0,563	0,638	0,712	0,787	0,860	0,934	1,008	м³
Массовый расход продуктов сгорания	жидкое топливо	600	710	810	910	1020	1120	1220	кг/ч
	природный газ	630	740	850	960	1070	1170	1280	кг/ч
Температура дымовых газов		210	210	210	210	210	210	210	°C
Избыточное давление в топочном пространстве [1]		0,92	1,30	1,59	2,05	2,04	2,15	3,06	мбар
Вес нетто (без воды)		1802	2072	2238	2454	2638	2880	3057	кг

[1] Для номинального режима работы, CO_2 13% для жидкого топлива и 9,5% для природного газа, разрежение на патрубке дымовых газов 0 мбар
1 мбар = 10 мм вод. ст. = 100 Па, 1K = 1°C

Вид в разрезе

Теплообменник из эвтектического чугуна с высокой устойчивостью к тепловым ударам и коррозии, что делает возможным функционирование котла при низких модулируемых температурах и полную остановку котла между двумя периодами нагрева

Ускорители конвекции, расположенные в дымовых каналах

2 широких кабельных канала, расположенные под съемной панелью

Настроенное реле потока

Подающая труба системы отопления

Патрубок дымовых газов с 2-мя не закрытыми обшивкой люками для чистки дымовых каналов

Объемные дымовые каналы с оребренной поверхностью и модульные ускорители конвекции, обеспечивающие высокий КПД и легкое техническое обслуживание

Теплообменник с трехходовой системой дымовых каналов

Объемная камера сгорания

Полная изоляция теплообменника слоем стекловолокна толщиной 100 мм с двух сторон

Монтажная рама = опора

Кольца на монтажной раме могут быть использованы для поднятия собранного теплообменника

Форма передней секции специально приспособлена для использования горелок с низкими выбросами окисей азота

Панель управления с удобным доступом к электрическим соединениям (описание различных моделей см. стр. 9-11)

Погружная гильза

Дверца для чистки на реверсивных шарнирах (1 слева и 1 справа)

Изоляция передней верхней панели из стекловолокна толщиной 60 мм

Изоляция дверцы для чистки из керамического волокна толщиной 80 мм

Смотровое окно для наблюдения за пламенем (1 справа и 1 слева от съемной плиты)

Дверца горелки на реверсивных шарнирах, обеспечивающих открытие влево или вправо

Изоляция дверцы горелки из керамического волокна толщиной от 80 до 140 мм

Съемная плита

Удаляемая часть обшивки для доступа к сливному отверстию

Отверстие для удаления шлама с заглушкой

Соединительный кабель со штекерами, предусмотренными для двухступенчатых или модулирующих горелок (согласно европейским стандартам)

Изоляция передних нижних панелей из стекловолокна толщиной 60 мм

Силиконовый шнур, обеспечивающий герметичность дымовых каналов

GT430_Q0007

На рисунке представлен котел GT 430-8 B3

Основные размеры

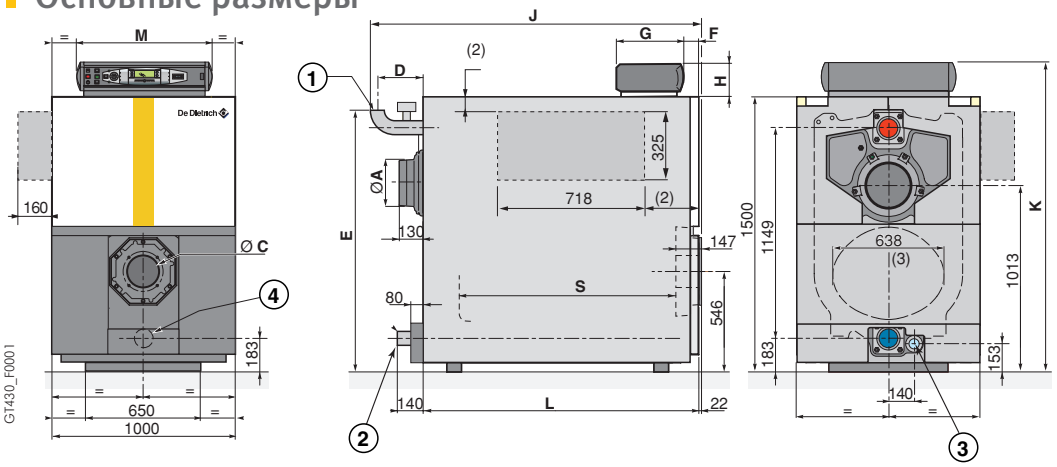

① : Подающая труба Ø B (сварка)
② : Обратная труба Ø B (сварка)
③ : Сливное отверстие Rp 2 (с заглушкой)
④ : Отверстие для удаления шлама Rp 2 1/2 (с заглушкой)

(2) Панель управления для установки сбоку (уточнять при заказе). Ее установка на одной из боковых сторон котла определяется монтажником
(3) Вписанный Ø топки: передняя секция: Ø 455 мм, промежуточная секция: Ø 530 мм, эквивалентный Ø 573 mm

R : наружная резьба
Rp : внутренняя резьба

GT...	Ø A наружн.	Ø B	Ø C	D	E	J	L	S
430-8	250	2"1/2	сплошная плита с вырезом Ø 135, 175, 190, 240, 250 или 290 по запросу	235	1427	1800	1505	1183
430-9	250	2"1/2		235	1427	1950	1665	1343
430-10	250	2"1/2		235	1427	2120	1825	1503
430-11	300	3"		254	1447	2305	1985	1663
430-12	300	3"		254	1447	2465	2145	1823
430-13	300	3"		254	1447	2625	2305	1983
430-14	300	3"		254	1447	2785	2465	2143

Панель управления	F	G	H	K	M
Стандартная	127,5	130	105	1605	738
B3, K3 и Diematic-m 3	113,5	355	190	1690	755

СЕРИЯ GT 530 ОТ 464 ДО 1365 КВТ: ОПИСАНИЕ И ХАРАКТЕРИСТИКИ

Основные преимущества

GT 530 — это низкотемпературные чугунные котлы, полезной мощностью от 464 до 1365 кВт, с повышенным КПД сгорания, с топкой под давлением, для работы с жидкотопливными или газовыми горелками.

- Теплообменник из эвтектического чугуна с высокой антикоррозийной устойчивостью, для эксплуатации при низких модулируемых температурах, до 40°C в подающей линии;
- Передняя секция с всесторонней циркуляцией воды, увеличивающей поверхность теплообмена и уменьшающей выбросы NOx;
- 4-х ходовой принцип удаления дымовых газов и система параллельных каналов обеспечивают низкое аэродинамическое сопротивление контура дымовых газов по сравнению с классическими котлами с топкой под давлением;
- Дверца горелки на реверсивных шарнирах, люки быстрого доступа на фасадной части для чистки котла;
- Усиленная тепловая изоляция из стекловолкна толщиной от 100 до 120 мм на верхней части котла;
- Настроенное реле протока;
- Широкие кабельные каналы внутри котла;
- Различные панели управления, позволяющие регулировать работу 2-х ступенчатой и модулирующей горелки (см. стр. 9–11)
- Возможность установки как в новых, так и в реконструируемых котельных: поставка теплообменника отдельными секциями, которые монтируются на специальной раме, гарантирует установку котла в котельных с затрудненным доступом (по запросу теплообменник может быть поставлен в собранном виде).

Предлагаемые модели

GT530_Q0004

Котел	Мощность, кВт	Панель управления			
					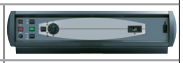
		Стандартная	**B3**	**Diematic-m 3**	**K3**[1]
GT 530: только отопление, ГВС с емкостным водонагревателем	464-522	GT 530-9	GT 530-9 B3	GT 530-9 Diematic-m 3	GT 530-9 K3
	522-570	GT 530-10	GT 530-10B3	GT 530-10 Diematic-m 3	GT 530-10 K3
	570-617	GT 530-11	GT 530-11 B3	GT 530-11 Diematic-m 3	GT 530-11 K3
	617-665	GT 530-12	GT 530-12 B3	GT 530-12 Diematic-m 3	GT 530-12 K3
	665-712	GT 530-13	GT 530-13 B3	GT 530-13 Diematic-m 3	GT 530-13 K3
	712-760	GT 530-14	GT 530-14 B3	GT 530-14 Diematic-m 3	GT 530-14 K3
	760-807	GT 530-15	GT 530-15 B3	GT 530-15 Diematic-m 3	GT 530-15 K3
	807-863	GT 530-16	GT 530-16 B3	GT 530-16 Diematic-m 3	GT 530-16 K3
	863-919	GT 530-17	GT 530-17 B3	GT 530-17 Diematic-m 3	GT 530-17 K3
	919-974	GT 530-18	GT 530-18 B3	GT 530-18 Diematic-m 3	GT 530-18 K3
	974-1030	GT 530-19	GT 530-19 B3	GT 530-19 Diematic-m 3	GT 530-19 K3
	1030-1086	GT 530-20	GT 530-20 B3	GT 530-20 Diematic-m 3	GT 530-20 K3
	1086-1142	GT 530-21	GT 530-21 B3	GT 530-21 Diematic-m 3	GT 530-21 K3
	1142-1198	GT 530-22	GT 530-22 B3	GT 530-22 Diematic-m 3	GT 530-22 K3
	1198-1254	GT 530-23	GT 530-23 B3	GT 530-23 Diematic-m 3	GT 530-23 K3
	1254-1309	GT 530-24	GT 530-24 B3	GT 530-24 Diematic-m 3	GT 530-24 K3
	1309-1365	GT 530-25	GT 530-25 B3	GT 530-25 Diematic-m 3	GT 530-25 K3

[1]GT 530 K3 работает только совместно с GT 530 Diematic-m 3 (каскадная система котлов)

Технические характеристики

Назначение: только отопление
Тип котла: низкотемпературный
Топливо: жидкое топливо/природный газ
Горелка: нет

Сертификат CE: CE 1312AQ0954
Удаление дым. газов: дымовая труба
Мин. темп. в обратной линии: нет огр.
Мин. темп. в подающей линии: 40°C

Технические данные GT 530-...		**9**	**10**	**11**	**12**	**13**	**14**	**15**	**16**	**17**	**18**	**19**	**20**	**21**	**22**	**23**	**24**	**25**	
Номинальная мощность Pn		522	570	617	665	712	760	807	863	919	974	1030	1086	1142	1198	1254	1309	1365	кВт
КПД при максимальной мощности и ср. температуре 70°C		91,4	91,7	90,8	90,8	90,9	91,2	90,9	91,0	91,0	91,0	91,0	91,0	91,5	91,2	91,1	91,1	91,2	%
Номинальный расход воды при Pn и ΔT=15 K		30	32,76	35,46	38,22	40,92	43,68	46,38	49,6	52,82	55,98	59,2	62,41	65,63	68,85	72,07	75,23	78,45	м³/ч
Электрическая мощность (без циркуляционного насоса) при Pn	с панелью Стандартная	0	0	0	0	0	0	0	0	0	0	0	0	0	0	0	0	0	Вт
	с панелью B3, K3 и Diematic-m 3	10	10	10	10	10	10	10	10	10	10	10	10	10	10	10	10	10	Вт
Диапазон полезной мощности		464–522	522–570	570–617	617–665	665–712	712–760	760–807	807–863	863–919	919–974	974–1030	1030–1086	1086–1142	1142–1198	1198–1254	1254–1309	1309–1365	кВт
Водовместимость		465	503	541	579	617	655	693	731	769	807	845	905	943	981	1019	1057	1095	л
Потери напора при ΔT=15 K[1]		12,6	15,5	18,7	22,4	25,8	30,0	34,7	11,7	11,7	13,4	16,1	18,6	21,0	23,1	25,9	28,2	31,3	мбар
Камера сгорания, ширина 683 мм	длина	928	1039	1150	1261	1372	1483	1594	1705	1816	1927	2038	2189	2300	2411	2522	2633	2744	мм
	объем	0,36	0,4	0,45	0,49	0,53	0,57	0,61	0,65	0,70	0,74	0,78	0,84	0,88	0,92	0,96	1,00	1,05	м³
Массовый расход продуктов сгорания	жидкое топливо	870	950	1040	1120	1200	1270	1360	1450	1540	1640	1730	1810	1910	2010	2100	2200	2290	кг/ч
	природный газ	920	1000	1090	1170	1260	1340	1420	1520	1620	1720	1820	1900	2010	2110	2210	2310	2400	кг/ч
Избыточное давление в топочном пространстве[1]		1,8	1,8	1,9	1,9	2,0	2,0	2,1	2,2	2,3	2,4	2,5	2,6	2,7	2,8	2,9	3,0	3,1	мбар
Вес нетто (без воды)		2237	2412	2601	2810	3000	3171	3364	3561	3756	3955	4124	4343	4538	4734	4930	5107	5297	кг

[1] Для номинального режима работы, CO_2 13% для жидкого топлива и 9% для природного газа, разрежение на патрубке дымовых газов 0 мбар

Вид в разрезе

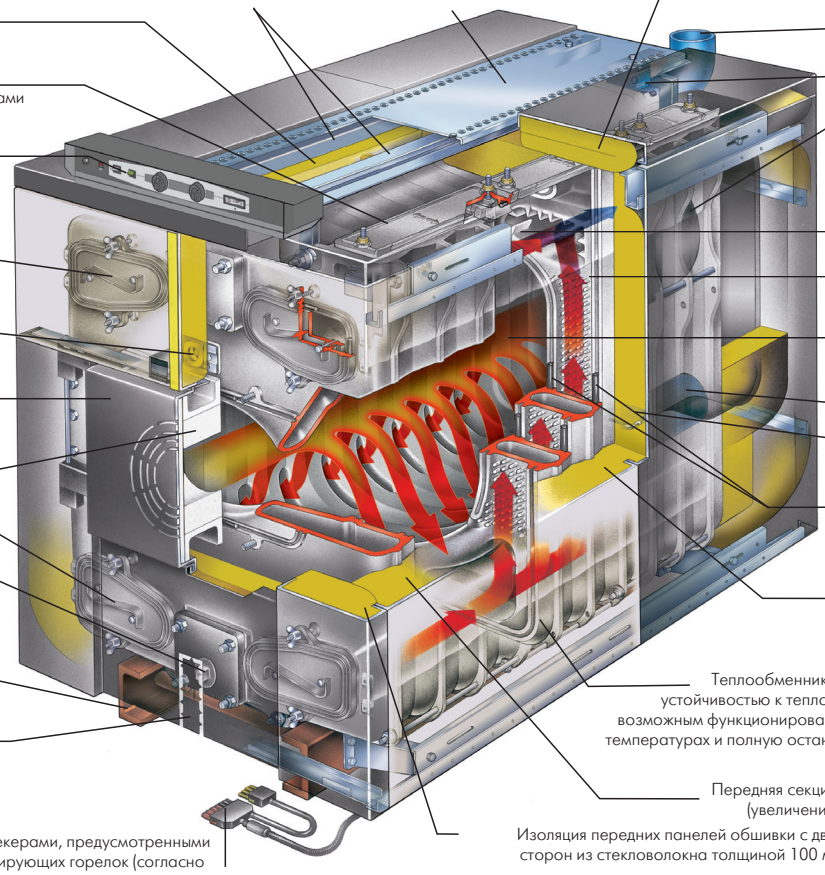

Погружная гильза для датчиков

Люк для чистки вертикальных дымоходов с крепежными винтами

Панель управления (описание различных моделей см. стр. 9-11)

Люки для чистки верхних дымовых каналов

Смотровое окно для наблюдения за пламенем

Дверца горелки на реверсивных шарнирах, обеспечивающих открытие влево или вправо

Изоляция дверцы горелки из керамического волокна

Люки для чистки нижних дымовых каналов

Отверстие для удаления шлама с заглушкой

Металлическая монтажная рама = опора с кольцами для подъема теплообменника в собранном виде

Удаляемая часть обшивки для доступа к сливному отверстию

Соединительный кабель со штекерами, предусмотренными для двухступенчатых или модулирующих горелок (согласно европейским стандартам)

Широкие кабельные каналы, ведущие под панель управления

Трап быстрого доступа для облегчения технического обслуживания котла

Съемные теплоизоляционные маты из стекловолокна толщиной 120 мм с двух сторон

Подающая труба системы отопления

Настроенное реле протока

Патрубок дымовых газов

Верхние дымоходы с оребренной поверхностью и ускорителями конвекции

Увеличенная поверхность теплообмена за счет специальных выступов

4-х ходовой контур дымовых газов с серией параллельных каналов

Обратная труба системы отопления

Лючок для чистки дымосборника

Силиконовый шнур, обеспечивающий герметичность дымовых каналов

Полная изоляция теплообменника слоем стекловолокна толщиной 100 мм с двух сторон

Теплообменник из эвтектического чугуна с высокой устойчивостью к тепловым ударам и коррозии, что делает возможным функционирование котла при низких модулируемых температурах и полную остановку котла между двумя периодами нагрева

Передняя секция, омываемая со всех сторон водой (увеличение КПД и уменьшения выброса NOx)

Изоляция передних панелей обшивки с двух сторон из стекловолокна толщиной 100 мм

GT530_Q0008

На рисунке представлен котел GT 530-10

Основные размеры

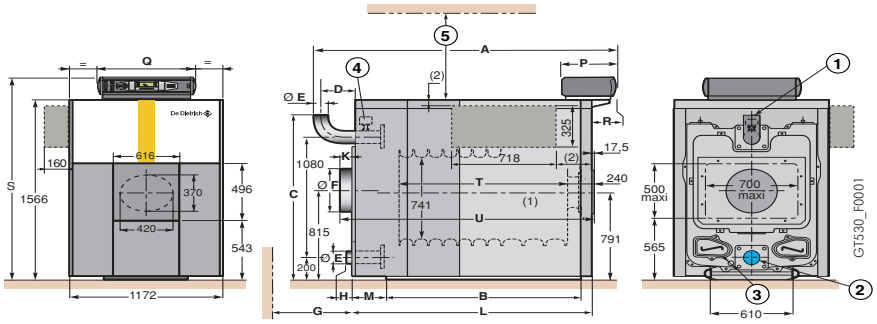

① Подающая труба Ø E (сварка)
② Обратная труба Ø E (сварка)
③ Сливное отверстие Rp 3/4 (с заглушкой)
④ Реле протока
⑤ Минимальная высота для технического обслуживания 850 мм

* Сплошная пластина для вырезания макс. 500 x 700 мм,
** Минимальное расстояние для извлечения устройства распределения обратной воды
*** Соответствует наружному краю патрубка дымовых газов высотой 100 мм
R: наружная резьба
Rp: внутренняя резьба

[1] Ось горелки размечена отметками. По заказу предусмотрены следующие отверстия: Ø165–186–210–240 или 290 мм
[2] Панель управления для установки сбоку (уточнить при заказе). Ее установка на одной из боковых панелей определяется монтажником.

Панель управления	Стандартная	B3, K3 или Diematic-m 3
P	130	355
R	20	175
S	1670	1760
Q	738	755

GT 530-...	9	10	11	12	13	14	15	16	17	18	19	20	21	22	23	24	-25
A (Стандартная)	1828	1939	2050	2161	2272	2383	2494	2605	2716	2862	2973	3124	3235	3346	3457	3568	3679
A (B3, K3 или Diematic-m 3)	1983	2094	2205	2316	2427	2538	2649	2760	2871	3017	3128	3279	3390	3501	3612	3723	3834
B	1078	1300	1300	1522	1522	1744	1744	1966	1966	2188	2188	2450	2450	2672	2672	2894	2894
C	1488	1488	1488	1488	1488	1488	1488	1488	1488	1504	1504	1504	1504	1504	1504	1504	1504
D	212	233	234	255	256	217	188	189	210	236	257	208	209	230	231	252	253
ØE (для сварки)	139,7	139,7	139,7	139,7	139,7	139,7	139,7	139,7	139,7	159	159	159	159	159	159	159	159
ØF	300	350	350	350	350	400	400	400	400	400	400	400	*	*	*	*	*
G**	–	–	–	–	–	–	150	150	370	370	370	650	650	650	980	980	980
H	–7	14	15	36	37	–2	–31	–30	–9	–8	13	–36	–35	–14	–13	8	9
K***	5	26	27	48	49	10	–19	–18	3	4	25	–24	–23	–2	–1	20	21
L	1555	1645	1755	1845	1955	2105	2245	2355	2445	2555	2645	2845	2955	3045	3155	3245	3355
M	319	243	297	221	275	259	324	269	321	265	299	269	324	269	324	249	303
T	928	1039	1150	1261	1372	1483	1594	1705	1816	1927	2038	2189	2300	2411	2522	2633	2744
U	1577,5	1688,5	1799,5	1910,5	2021,5	2132,5	2243,5	2354,5	2465,5	2576,5	2687,5	2838,5	2949,5	3060,5	3171,5	3282,5	3393,5

* Пластина для вырезания, макс. 500–700 мм
** Минимальное расстояние для извлечения устройства распределения обратной воды
*** Соответствует внешней окружности патрубка дымовых газов высотой 100 мм