NANEO

PMC-M 24 Plus+ BMR 80, PMC-M 24 Plus+ SR 130

ГАЗОВЫЕ НАСТЕННЫЕ КОНДЕНСАЦИОННЫЕ КОТЛЫ ДЛЯ ОТОПЛЕНИЯ И ГОРЯЧЕГО ВОДОСНАБЖЕНИЯ

PMC-M 24 Plus+ BMR 80

6,1–24,8 кВт

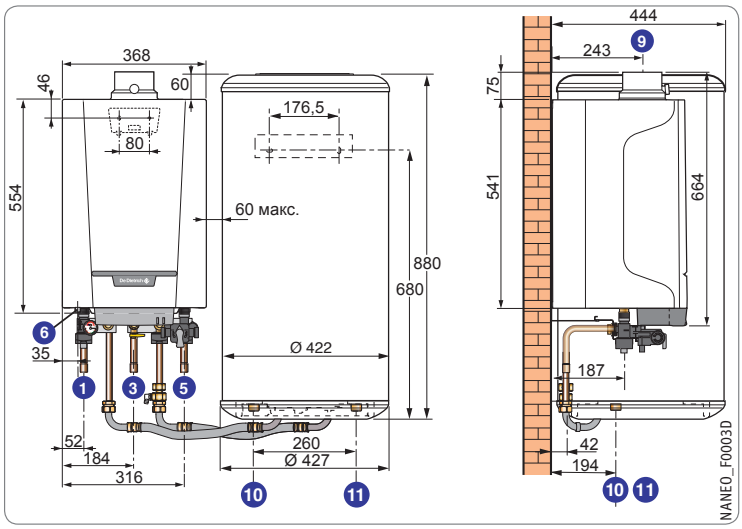

PMC-M 24 Plus+ SR 130

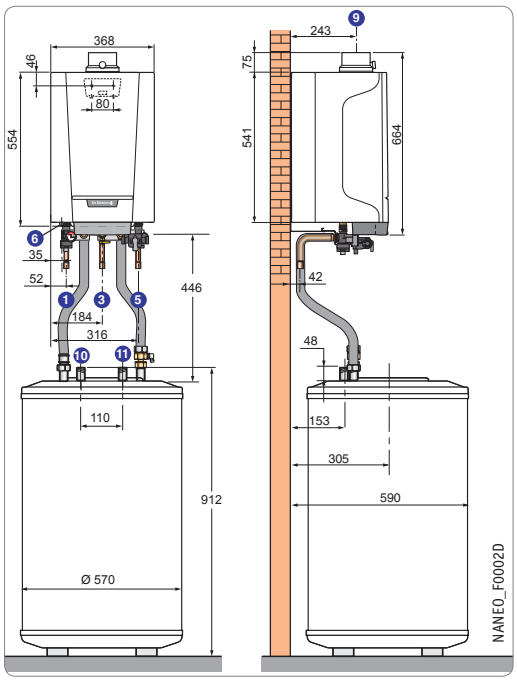

Характеристики серии	
Тип котла	конденсационный
Макс. рабочая температура	90°C
Макс. рабочее давление	3 бар
Защитный термостат котла	110°C
Макс. рабочее давление ГВС	10 бар
Питание	230 В / 50 Гц
Класс NOx	5
Тип дымохода	B_{23}, B_{23P} C_{13x}, C_{33x}, C_{93x}, C_{53}, C_{43x}, C_{83x}

Основные размеры

1. Подающая линия отопления, Ø18 мм (внутр.)
2. PMC-M 24 Plus: Подающая линия первичного контура водонагревателя (если он есть), Ø16 мм (внутр.)
3. Подача газа, Ø18 мм (внутр.)
4. PMC-M 24 Plus: Обратная линия первичного контура водонагревателя (если он есть), Ø16 мм (внутр.)
5. Обратная линия отопления, Ø 18 мм (внутр.)
6. Слив с предохранительного клапана, Ø 15 мм
7. Слив конденсата, Ø 25 мм
9. Отвод продуктов сгорания и трубопровод забора воздуха для горения, Ø 60/100 мм
10. PMC-M 24 Plus + BMR/SR: Выход горячей санитарно-технической воды, R 3/4
11. PMC-M 24 Plus + BMR/SR: Вход холодной санитарно-технической воды, R 3/4

Горячее водоснабжение

Технические данные PMC-M Plus	24 + BMR 80	24 + SR 130	
Объём водонагревателя	80	130	л
Мощность теплообмена	20,6	22,5	кВт
Постоянный расход с ΔT=35 K	505 (1)	560 (1)	л/ч
Расход за 10 минут с ΔT=30 K	162 (2)	200 (2)	л/10 мин
Удельный расход с ΔT=30 K	16,2 (2)	20 (2)	л/мин
Коэффициент охлаждения	н.д.	0,27	Вт·ч/24ч·л·К
Потери через стенки водонагревателя для ΔT=45 K	н.д.	73	Вт
Потребляемая электрическая мощность в режиме ГВС	117	117	Вт

(1) Характеристики по горячему водоснабжению приведены для следующих условий: комнатная температура — 20°C; температура холодной воды — 10°C; температура воды в первичном контуре теплообменника — 80°C

(2) Характеристики по горячему водоснабжению приведены для следующих условий: комнатная температура — 20°C; температура холодной воды — 10°C; температура воды в первичном контуре теплообменника — 80°C; температура воды в водонагревателе — 60°C

ГВС	Артикул
Водонагреватель BMR 80	100005562
Набор для подключения водонагревателя BMR 80	7601255
Водонагреватель SR130	89539162
Набор для подключения водонагревателя SR 130	7600413
Датчик ГВС (NTC 12K), длина 5 м	100005661

Дополнительное оборудование: стр. 23–24
Дымоходы: стр. 129